階段・幅木

アルミ階段枠	製品重量	識別色	梱包数(本)
NDAL4518K	10.50kg	なし	10

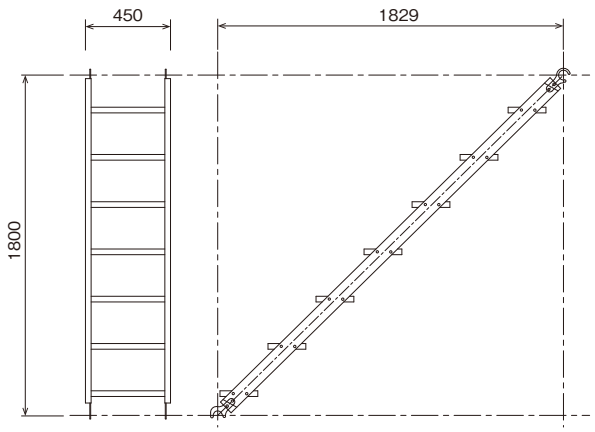

ND1800専用階段手摺	製品重量	識別色	梱包数(本)
NDKT	3.30kg	なし	10

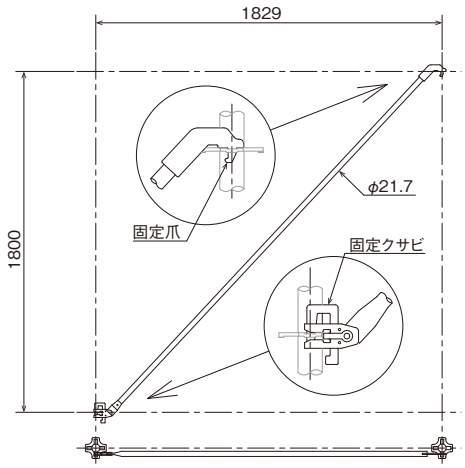

階段受け	L寸法	製品重量	識別色	梱包数(本)
NDKH12	1,219mm	3.70kg	なし	10
NDKH09	914mm	2.95kg	緑	
NDKH06	610mm	2.25kg	青	

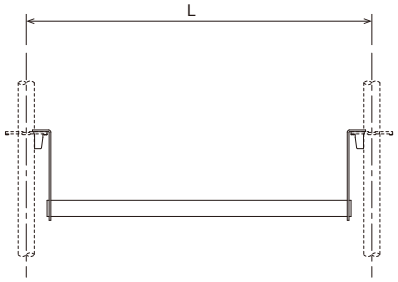

兼用幅木ND・MN	L寸法	製品重量	識別色	梱包数(枚)
MDNFG18SW	1,829mm	4.65kg	黄	10
MDNFG15SW	1,524mm	3.95kg	茶	
MDNFG12SW	1,219mm	3.20kg	黄	
MDNFG09SW	914mm	2.50kg	茶	
MDNFG06SW	610mm	1.80kg	黄	

兼用幅木ND・MN	L寸法	製品重量	識別色	梱包数(枚)
MDNFG18	1,829mm	4.63kg	なし	10
MDNFG15	1,524mm	3.80kg	青	
MDNFG12	1,219mm	3.10kg	なし	
MDNFG09	914mm	2.40kg	青	
MDNFG06	610mm	1.65kg	なし	

■側面

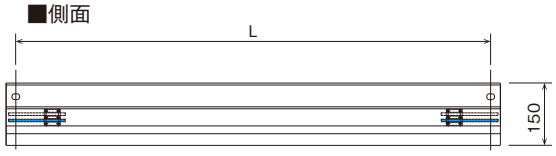

■平面

↑アップロック布板やセフティーウォークに対応
(平面部分の幅が長く、隙間が空きません)

■側面

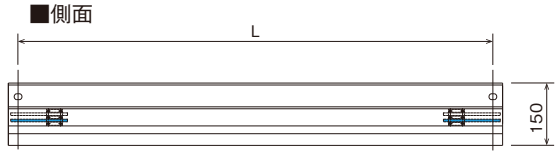

■平面
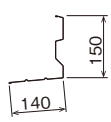
■断面